GALERIA DUPLA (GALERIA DE CONDUÇÃO) - COTOVELO 10
EM CONCRETO MOLDADO "IN-LOCO"

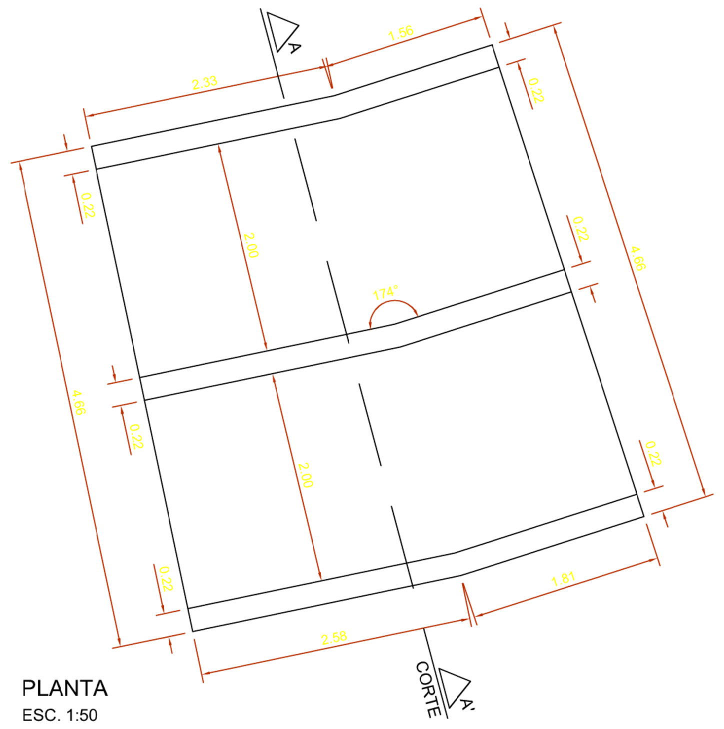

PLANTA
ESC. 1:50

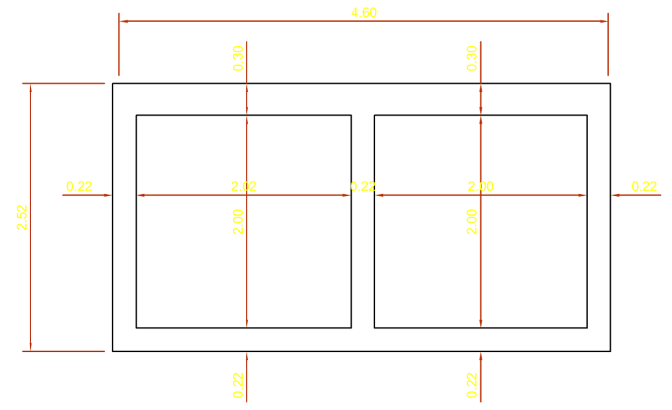

CORTE AA'
ESC. 1:50

GALERIA DUPLA (GALERIA DE CONDUÇÃO) - COTOVELO 11
EM CONCRETO MOLDADO "IN-LOCO"

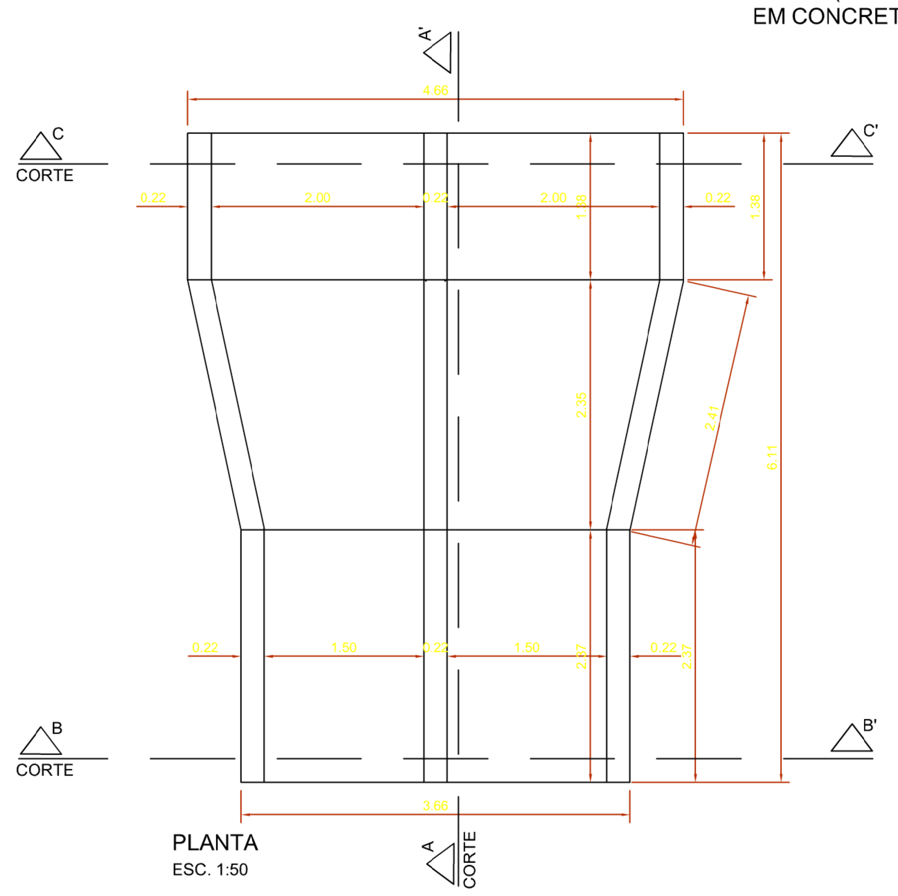

PLANTA
ESC. 1:50

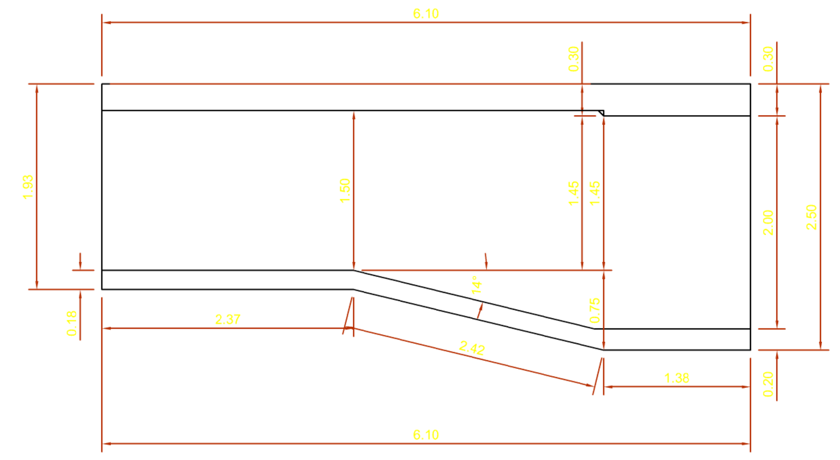

CORTE AA'
ESC. 1:50

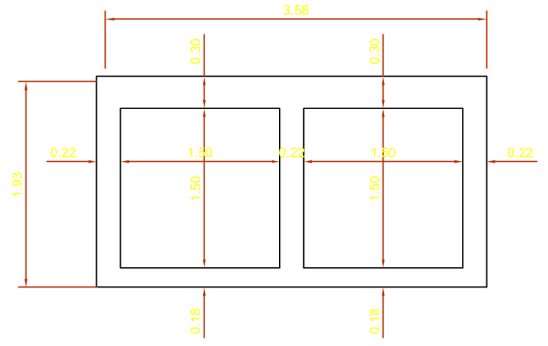

CORTE BB'
ESC. 1:50

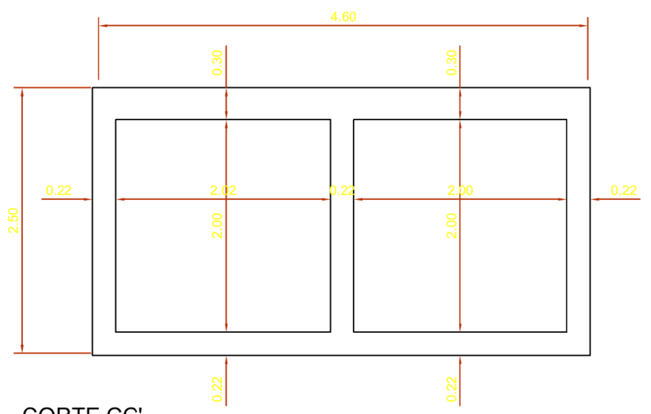

CORTE CC'
ESC. 1:50

GALERIA DUPLA (GALERIA DE CONDUÇÃO) - COTOVELO 12
EM CONCRETO MOLDADO "IN-LOCO"

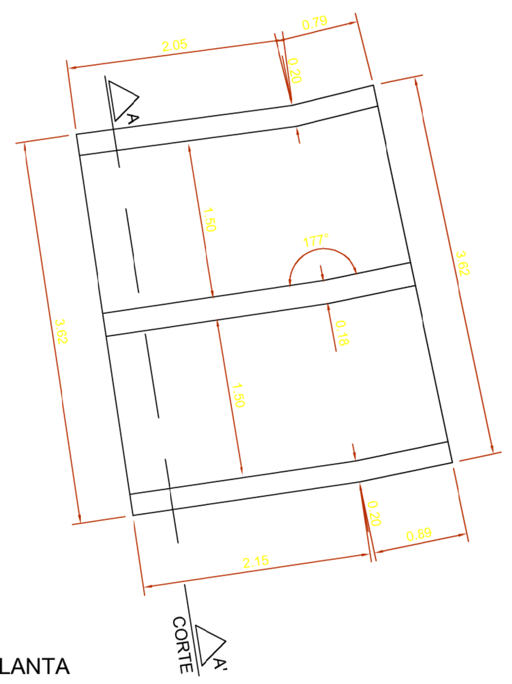

PLANTA
ESC. 1:50

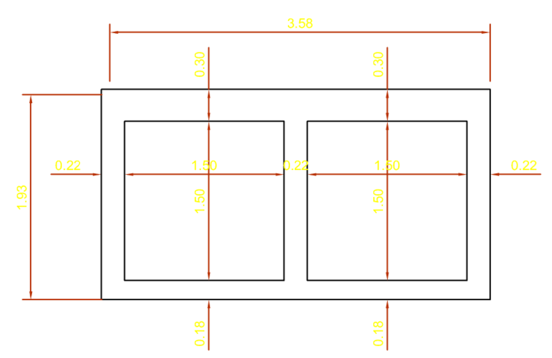

CORTE AA'
ESC. 1:50

GALERIA DUPLA (GALERIA DE CONDUÇÃO) - COTOVELO 13
EM CONCRETO MOLDADO "IN-LOCO"

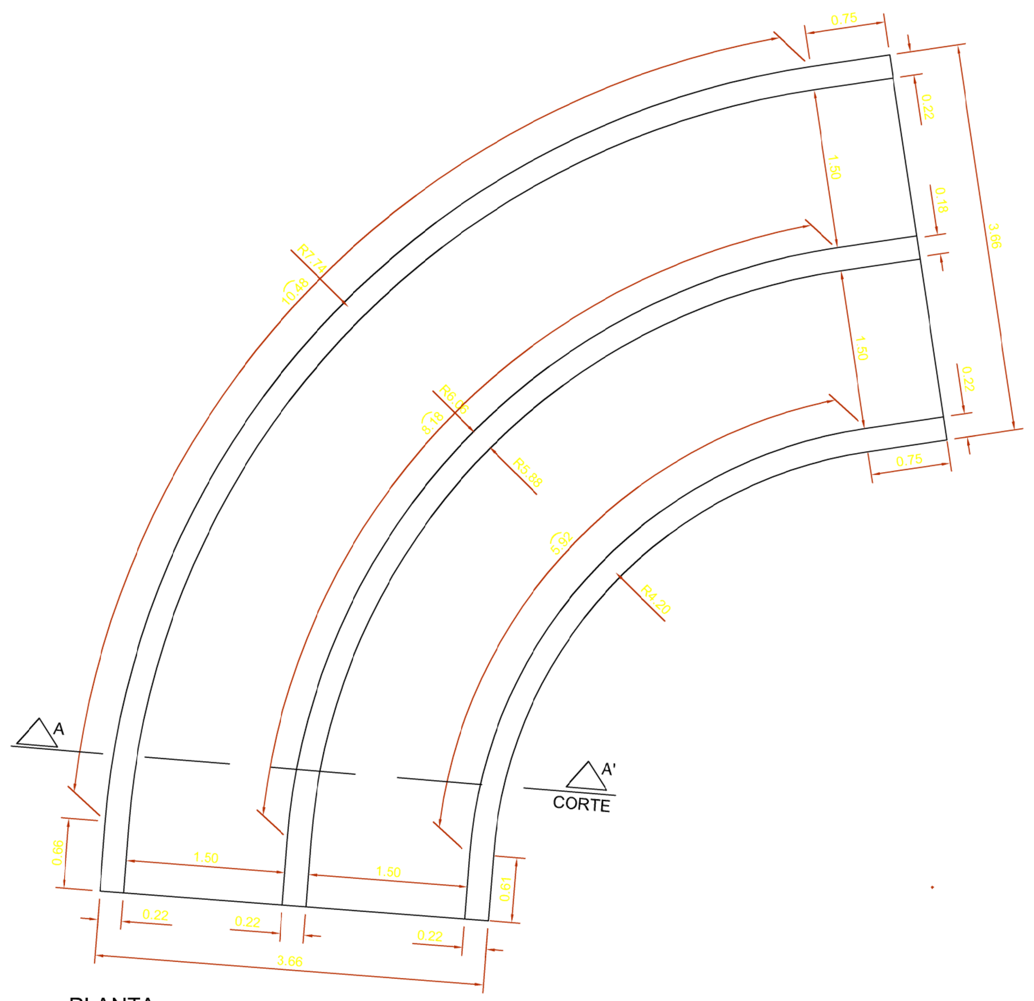

PLANTA
ESC. 1:50

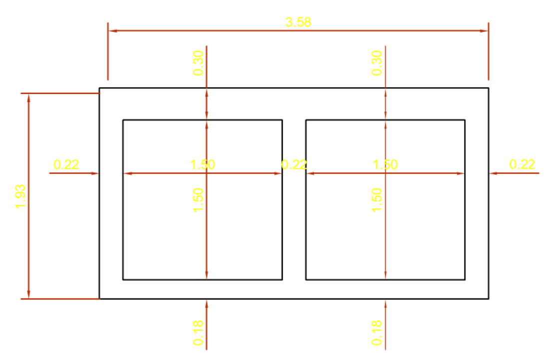

CORTE AA'
ESC. 1:50

LEGENDA

NÚMERO	DESCRIÇÃO	DATA	AUTOR	APROV.
15				
14				
13				
12				
11				
10				
9				
8				
7				
6	REVISÃO GERAL	05/2013		EJF

REVISÕES

ESPAÇO RESERVADO A P.M.J.

PROJETO EXECUTIVO DE ENGENHARIA
AMPLIAÇÃO DA CAPACIDADE HIDRÁULICA DO RIO MATHIAS
PREFEITURA MUNICIPAL DE JOINVILLE
SECRETARIA DE ADMINISTRAÇÃO

TÍTULO: ESTRUTURAS DE CONCRETO
CONTEÚDO: DETALHE GALERIAS CANTOS ARREDONDADOS E TRANSIÇÃO FEITOS "IN LOCO" - FORMAS
COORDENADOR: EDU JOSÉ FRANCO ENG. CIVIL CREA 25.802 D/PR
AUTOR: EDMILSON DE SOUZA ENG. CIVIL CREA 27.052 D/PR

PRANCHA No EC-07 de 07

ELABORAÇÃO: paralela engenharia consultiva

RUA DR. REYNALDO MACHADO nº 1251
PRADO VELHO - CURITIBA - PARANÁ
FONE (041) 3023-9940 - FAX (041) 3023-9942

ARQUIVO DIGITAL: 450-200-EC01(01)_.dwg
ESCALA INDICADA
REV.: 6
DATA DE CONTRATO MAIO/2013

FORMATO A1 (841x594mm)